Д100.12.014

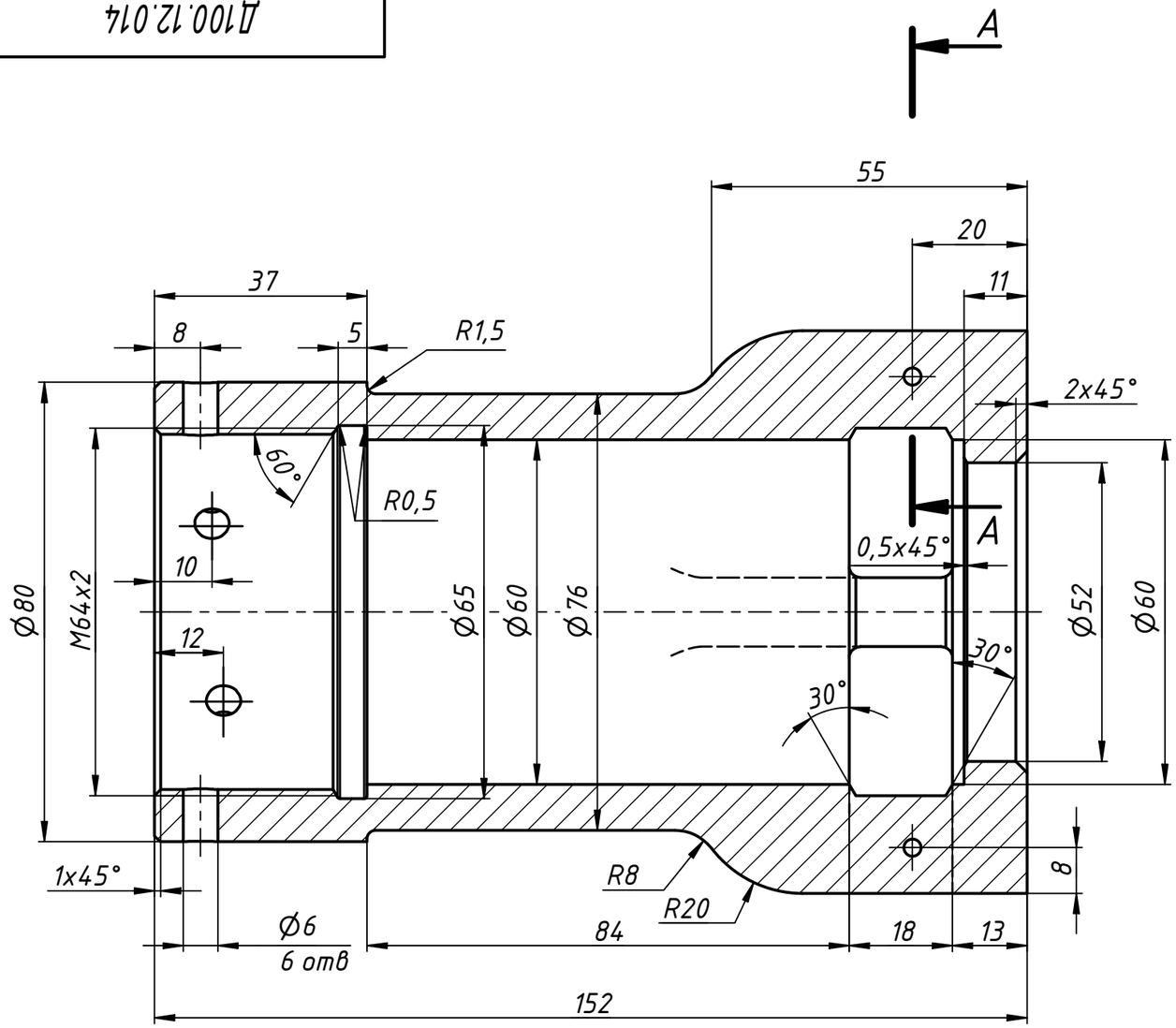

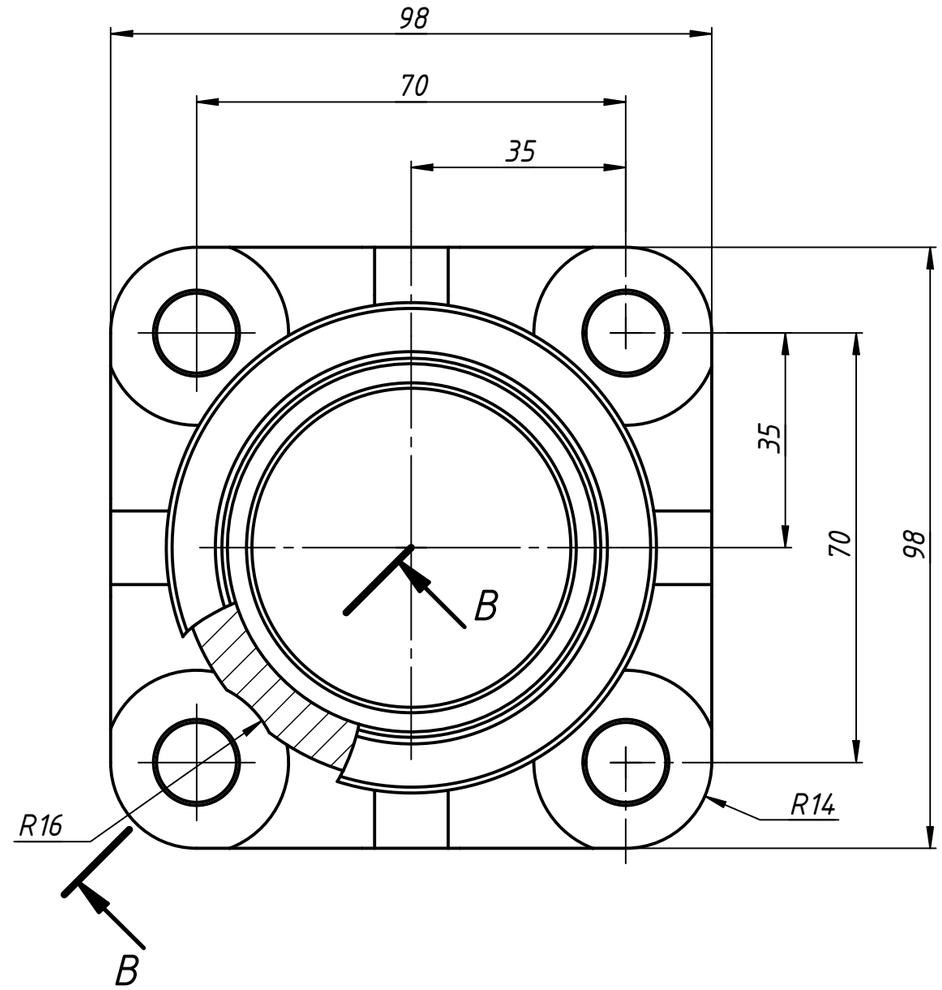

A–A

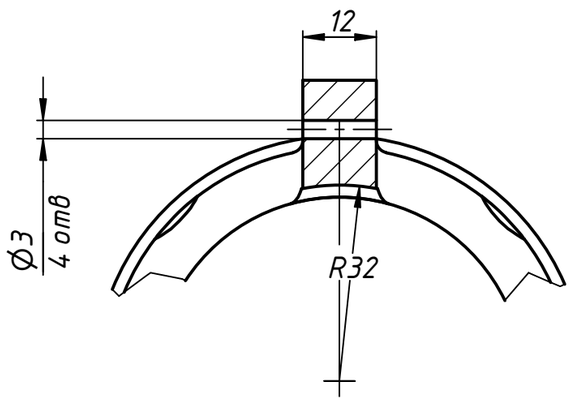

B–B

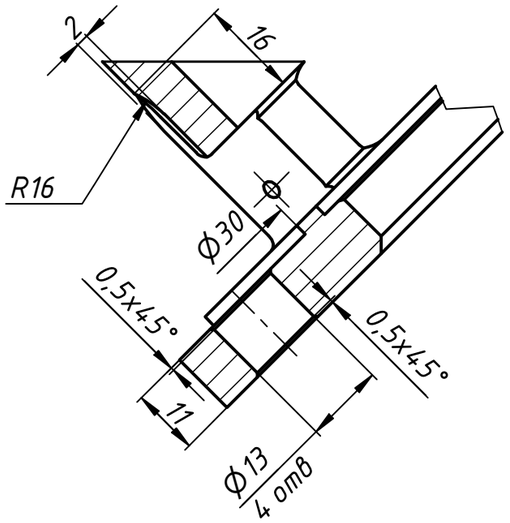

1. Отверстия диаметром 6 сверлятся на равных расстояниях по окружности по 2 отверстия, расположенных на одном уровне противоположно

Изм.	Лист	№ докум.	Подп.	Дата	Д100.12.014		
Разраб.					Корпус клапана	Лит.	Масса: 2,3 / Масштаб: 1:1
Пров.						Лист	Листов 1
Т. контр.							
Нач.отд.					АСЧ-1 ГОСТ 1585-85		
Н. контр.							
Утв.							

Перв. примен. | Справ. № | Подп. и дата | Инв. № дубл. | Взам. инв. № | Подп. и дата | Инв. № подл.

Копировал | Формат А3